2022/3/26 18:49

第56回西日本6人制ホッケー選手権大会

小学女子の部
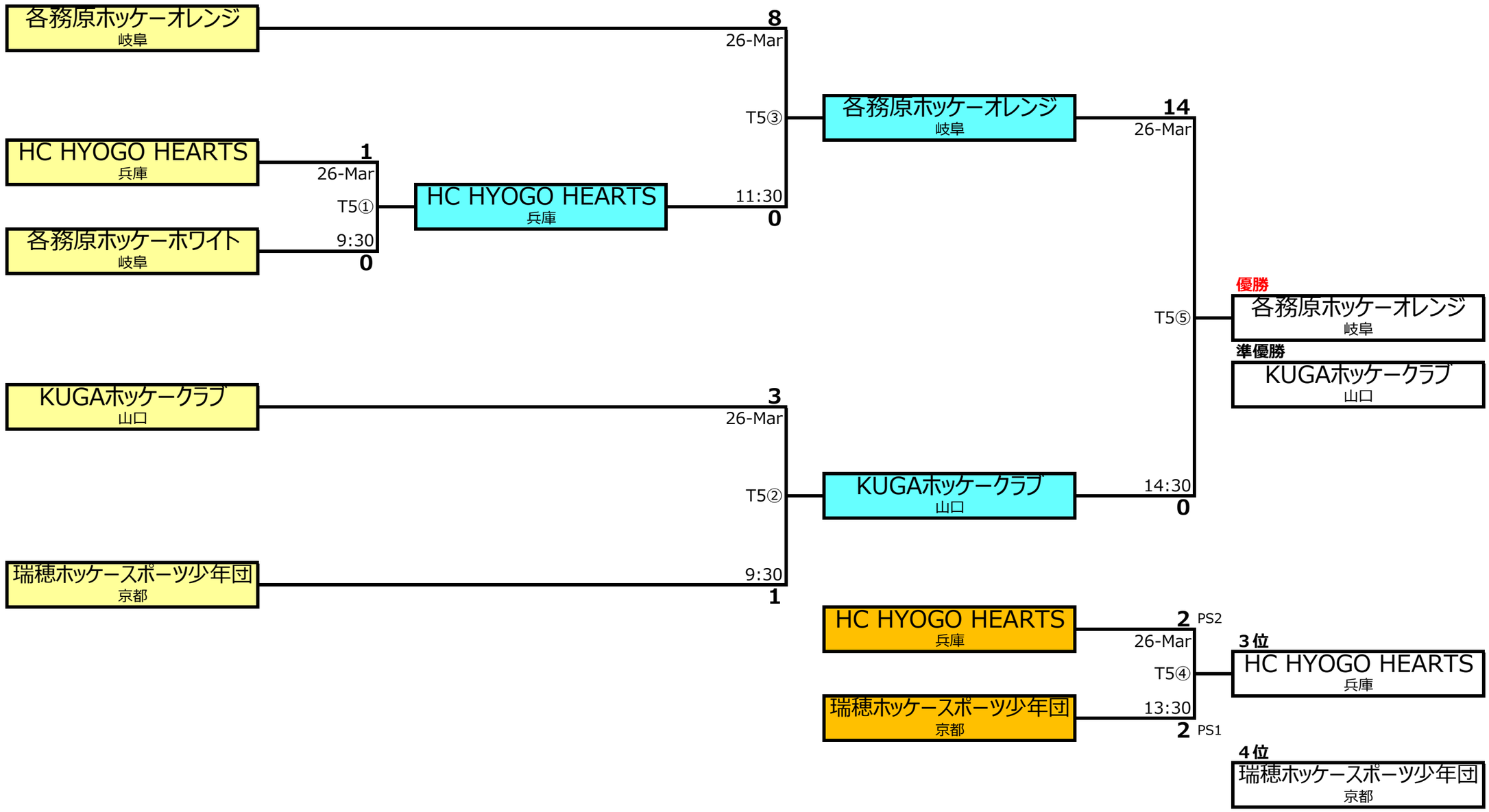
決勝トーナメント：2022年3月26日（土）